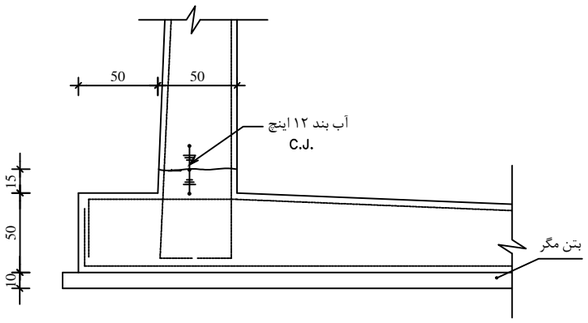

1 درز اجرائی افقی پای دیوار - جزئیات
Sc. 1:25

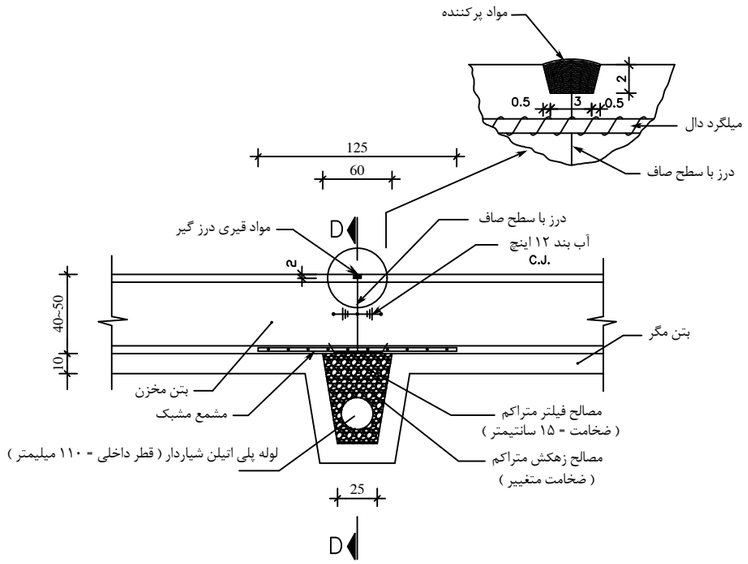

2 درز اجرائی و انقباض درکفها - جزئیات
SC.1:25

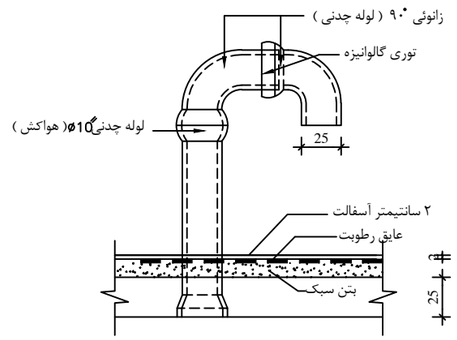

3 هواکش - جزئیات
SC.1:25

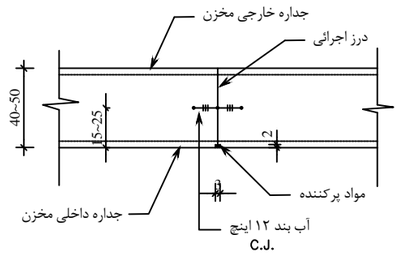

4 درز اجرائی و انقباض در دیوار - جزئیات
Sc. 1:25

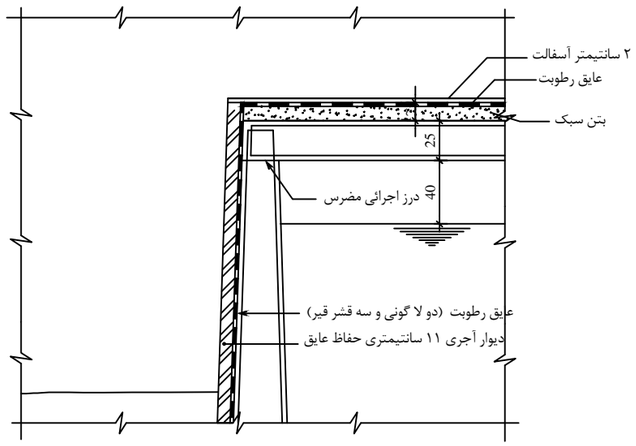

6 درز اجرائی بین دیوار و سقف - جزئیات
SC.1:25

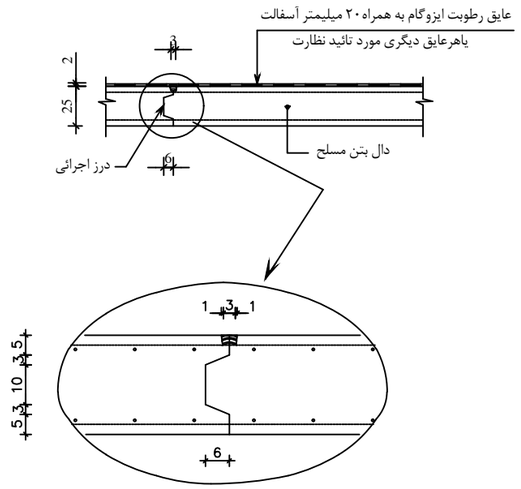

5 درز اجرائی در سقفها - جزئیات
SC.1:10

کنترل پروژه Project Manager	کنترل بخش Division Control	طراح Designed by	چکیده توضیح Revision Description	تاریخ Date	تجدید نظر Rev.

کارفرما
شرکت آب و فاضلاب کاشان

مهندسین مشاور ری آب
RAY AB CONSULTING ENGINEERS

طرح احداث مخزن ۱۰۰۰ مترمکعبی روستای ازوار
مطالعات مرحله دوم
جزئیات سازه‌ای مخزن بتنی ۱۰۰۰متر مکعبی
جزئیات درزها در کفها و دیوارها و سقفها (۱۵)

مقیاس :	Sc= As shown
واحد :	Unit : Cm
	Format : A2
تاریخ :	Date : ۱۴۰۴/۰۹/۲۰
طراح	م. طاهرزاده
ترسیم	بخش سازه
کنترل بخش	م. شاه‌وردی
کنترل پروژه	م. محمدی
تصویب	کمیته تصویب

کد نقشه : P04/TS4/15/00
کد قرارداد : WA2G/25/MEY